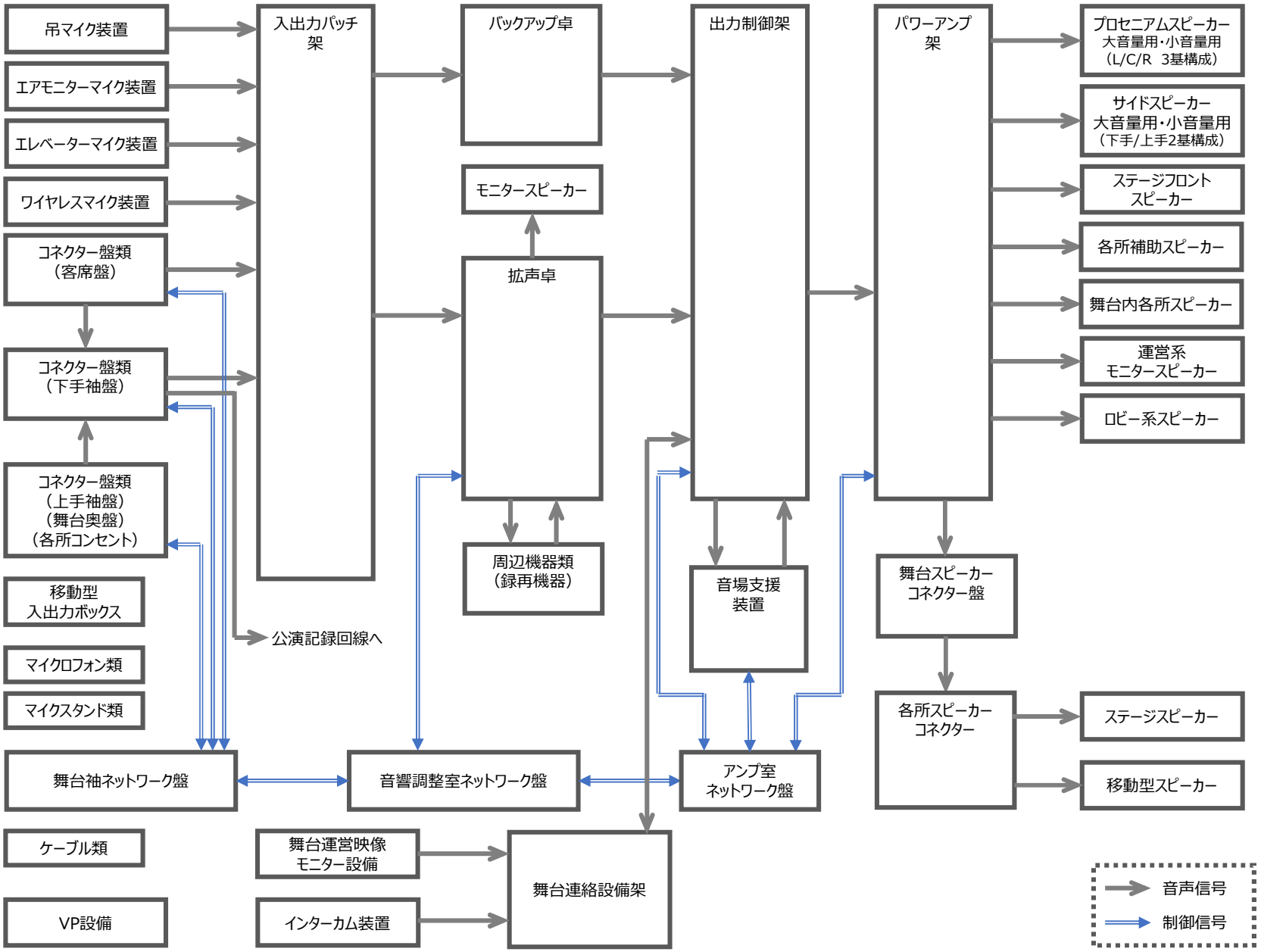国立劇場　演芸場　舞台音響設備　ブロック系統図