独立行政法人日本芸術文化振興会組織図
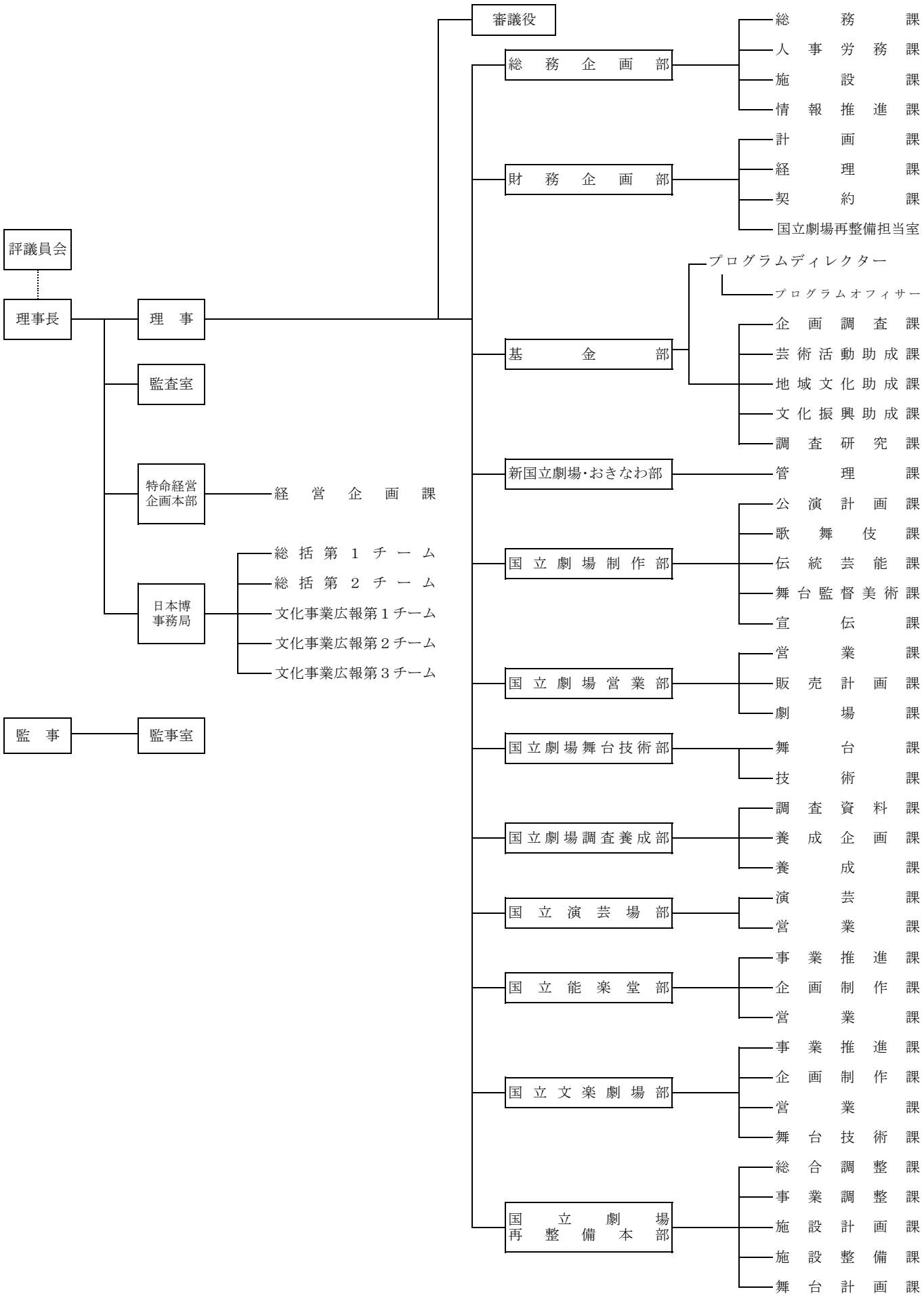
令和6年4月1日現在